**IT -** DISPOSITIVO DIGITALE PER IL CONTROLLO DI ELETTROPOMPE. AVVIA ED ARRESTA LA POMPA AUTOMATICAMENTE. CONFIGURABILE COME PRESSOSTATO DIGITALE DA IMPIEGARE CON UN VASO DI ESPANSIONE OPPURE COME CONTROLLORE DI PRESSIONE E FLUSSO. PROTEGGE LA POMPA DA ANOMALIE NELL'IMPIANTO (MANCANZA ACQUA, FORMAZIONE DI GHIACCIO, SOVRACCARICO DI CORRENTE, PRESSIONE ECCESSIVA, BLOCCAGGIO ROTORE, AVVIAMENTI CONTINUI).
**EN -** DIGITAL DEVICE FOR ELECTRIC PUMP CONTROL. STARTS AND STOPS THE PUMP AUTOMATICALLY. SUITABLE FOR CONFIGURATION AS A DIGITAL PRESSURE SWITCH TO BE USED WITH AN EXPANSION TANK OR AS A PRESSURE AND FLOW CONTROLLER. IT PROTECTS THE PUMP FROM SYSTEM FAULTS (DRY RUNNING, FREEZING, CURRENT OVERLOAD, EXCESSIVE PRESSURE, ROTOR LOCK, REPEATED STARTS).
**F -** DISPOSITIF NUMÉRIQUE DE COMMANDE DES ÉLECTROPOMPES. DÉMARRE ET ARRÊTE AUTOMATIQUEMENT LA POMPE. CONFIGURABLE COMME PRESSOSTAT NUMÉRIQUE À UTILISER AVEC UN VASE D'EXPANSION, OU COMME CONTRÔLEUR DE PRESSION ET DÉBIT. PROTÈGE LA POMPE CONTRE LES ANOMALIES DE L'INSTALLATION (MANQUE D'EAU, FORMATION DE GEL, SURINTENSITÉS, PRESSION EXCESSIVE, BLOCAGE ROTOR, DÉMARRAGES CONTINUS).
**AR -** جهاز رقمي للتحكم في المضخات الكهربائية. يقوم بتشغيل وإيقاف المضخة بشكل أوتوماتيكي. يمكن ضبط وتهيئة إعداداته كعداد رقمي منظم للضغط يُستخدم مع خزان تمدد أو كجهاز تحكم في الضغط ومعدل التدفق. يحمي المضخة من عيوب شبكة المياه (انقطاع المياه أو وجود ثلج في المياه أو حمولة تيار كهربي مفرطة أو ضغط تشغيلي مفرط أو توقف مروحة الدفع أو التشغيل المستمر).
**DE -** ELEKTRONISCHE VORRICHTUNG ZUR STEUERUNG VON ELEKTROPUMPEN. AUTOMATISCHES STARTEN UND ANHALTEN DER PUMPE. KONFIGURIERBAR ALS DIGITALER DRUCKWÄCHTER ZUM EINSATZ MIT EINEM AUSDEHNUNGSGEFÄSS ODER ALS CONTROLLER FÜR DRUCK UND FLUSS. SCHÜTZT DIE PUMPE GEGEN ANOMALIEN DER ANLAGE (KEIN WASSER, EISBILDUNG, STROMÜBERLASTUNG, ZU HOHER DRUCK, BLOCKIERUNG DES ROTORS, WIEDERHOLTE STARTVORGÄNGE).
**RU -** ЦИФРОВОЕ УСТРОЙСТВО ДЛЯ УПРАВЛЕНИЯ ЭЛЕКТРОНАСОСАМИ. ЗАПУСКАЕТ И ОСТАНАВЛИВАЕТ НАСОС АВТОМАТИЧЕСКИ. МОЖЕТ БЫТЬ УСТАНОВЛЕН В КАЧЕСТВЕ ЦИФРОВОГО РЕЛЕ ДАВЛЕНИЯ ДЛЯ ИСПОЛЬЗОВАНИЯ С РАСШИРИТЕЛЬНЫМ БАКОМ ИЛИ В КАЧЕСТВЕ РЕГУЛЯТОРА ДАВЛЕНИЯ И ПОТОКА. ЗАЩИЩАЕТ НАСОС ОТ СБОЕВ УСТАНОВКИ (ОТСУТСТВИЕ ВОДЫ, ОБРАЗОВАНИЕ ЛЬДА, ПЕРЕГРУЗКА ПО ТОКУ, ИЗБЫТОЧНОЕ ДАВЛЕНИЕ, БЛОКИРОВКА РОТОРА, ПОСТОЯННЫЕ ЗАПУСКИ).
**PT -** DISPOSITIVO DIGITAL PARA O CONTROLO DE ELETROBOMBAS. EFETUA AS FUNÇÕES DE ARRANQUE E PARAGEM AUTOMATICAMENTE. CONFIGURÁVEL COMO PRESSÓSTATO DIGITAL PARA UTILIZAR COM UM VASO DE EXPANSÃO OU COMO CONTROLADOR DE PRESSÃO E FLUXO. PROTEGE A BOMBA DE FALHAS NO SISTEMA (FALTA DE ÁGUA, FORMAÇÃO DE GELO, SOBRECARGA DE CORRENTE, PRESSÃO EXCESSIVA, BLOQUEIO DO ROTOR, ARRANQUES CONTÍNUOS).
**SRB -** DIGITALNI UREĐAJ ZA KONTROLU ELEKTRIČNIH PUMPI. AUTOMATSKI POKREĆE I ZAUSTAVLJA PUMPU. MOŽE SE KONFIGURISATI KAO DIGITALNI PRESOSTAT S EKSPANZIJSKOM POSUDOM ILI KAO UREĐAJ ZA KONTROLU PRITISKA I PROTOKA. ŠTITI PUMPU OD SMETNJI U INSTALACIJI (NESTANAK VODE, FORMIRANJE LEDA, STRUJNO PREOPTEREĆENJE, PREVELIKI PRITISAK, BLOKADA ROTORA, NEPREKIDNA PUŠTANJA U POGON).
**CZ -** DIGITÁLNÍ ZAŘÍZENÍ PRO OVLÁDÁNÍ ELEKTRICKÝCH ČERPADEL. AUTOMATICKY SPOUŠTÍ A ZASTAVUJE ČERPADLO. LZE NAKONFIGUROVAT JAKO DIIGITÁLNÍ PRESOSTAT K POUŽITÍ S EXPANZNÍ NÁDOBOU NEBO JAKO REGULÁTOR TLAKU A PRŮTOKU. CHRÁNÍ ČERPADLO PŘED ANOMÁLIEMI V SYSTÉMU (NEDOSTATEK VODY, ZAMRZÁNÍ, PROUDOVÉ PŘETÍŽENÍ, NADMĚRNÝ TLAK, BLOKOVÁNÍ ROTORU, NEUSTÁLÁ SPOUŠTĚNÍ)
**RO -** DISPOZITIV DIGITAL PENTRU VERIFICAREA POMPELOR ELECTRICE. PORNEŞTE ŞI OPREŞTE POMPA ÎN MOD AUTOMAT. CONFIGURABIL CA COMUTATOR DE PRESIUNE DIGITALĂ CARE SE UTILIZEAZĂ CU UN VAS DE EXPANSIUNE SAU CA CONTROL DE PRESIUNE ŞI DE FLUX. PROTEJEAZĂ POMPA DE ANOMALIILE DIN INSTALAŢIE (LIPSA APEI, FORMAREA DE GHEAŢĂ, SUPRASARCINA DE CURENT, PRESIUNEA EXCESIVĂ, BLOCAREA ROTORULUI, PORNIRILE CONTINUE).
**PL -** URZĄDZENIE CYFROWE DO STEROWANIA POMPAMI ELEKTRYCZNYMI. POWODUJE AUTOMATYCZNE URUCHAMIANIE I ZATRZYMYWANIE POMPY. ISTNIEJE MOŻLIWOŚĆ JEGO SKONFIGUROWANIA JAKO CYFROWEGO PRESOSTATU, DO WYKORZYSTANIA ZE ZBIORNIKIEM WYRÓWNAWCZYM LUB W CHARAKTERZE KONTROLERA CIŚNIENIA ORAZ STRUMIENIA. CHRONI POMPĘ PRZED ANOMALIAMI W SYSTEMIE (BRAK WODY, TWORZENIE SIĘ LODU, PRZECIĄŻENIE PRĄDOWE, NADMIERNE CIŚNIENIE, BLOKADA WIRNIKA, POWTARZAJĄCE SIĘ URUCHAMIANIE).
**GR -** ΨΗΦΙΑΚΗ ΣΥΣΚΕΥΗ ΓΙΑ ΤΟΝ ΕΛΕΓΧΟ ΗΛΕΚΤΡΟΚΙΝΗΤΩΝ ΑΝΤΛΙΩΝ. ΕΝΕΡΓΟΠΟΙΕΙ ΚΑΙ ΑΠΕΝΕΡΓΟΠΟΙΕΙ ΑΥΤΟΜΑΤΑ ΤΗΝ ΑΝΤΛΙΑ. ΜΠΟΡΕΙ ΝΑ ΔΙΑΜΟΡΦΩΘΕΙ ΩΣ ΨΗΦΙΑΚΟΣ ΡΥΘΜΙΣΤΗΣ ΠΙΕΣΗΣ ΓΙΑ ΧΡΗΣΗ ΜΕ ΔΟΧΕΙΟ ΔΙΑΣΤΟΛΗΣ, Ή ΩΣ ΕΛΕΓΚΤΗΣ ΠΙΕΣΗΣ ΚΑΙ ΡΟΗΣ. ΠΡΟΣΤΑΤΕΥΕΙ ΤΗΝ ΑΝΤΛΙΑ ΑΠΟ ΑΝΩΜΑΛΙΕΣ ΤΗΣ ΕΓΚΑΤΑΣΤΑΣΗΣ (ΕΛΛΕΙΨΗ ΝΕΡΟΥ, ΣΧΗΜΑΤΙΣΜΟΣ ΠΑΓΟΥ, ΥΠΕΡΦΟΡΤΩΣΗ ΔΙΚΤΥΟΥ, ΥΠΕΡΒΟΛΙΚΗ ΠΙΕΣΗ, ΕΜΠΛΟΚΗ ΡΟΤΟΡΑ, ΣΥΝΕΧΕΙΣ ΕΚΚΙΝΗΣΕΙΣ).
**UA -** ЦИФРОВИЙ ПРИСТРІЙ ДЛЯ УПРАВЛІННЯ ЕЛЕКТРОНАСОСАМИ. ЗАПУСКАЄ І ЗУПИНЯЄ НАСОС АВТОМАТИЧНО. МОЖЕ БУТИ ВСТАНОВЛЕНИЙ В ЯКОСТІ ЦИФРОВОГО РЕЛЕ ТИСКУ ДЛЯ ВИКОРИСТАННЯ З РОЗШИРЮВАЛЬНИМ БАКОМ АБО В ЯКОСТІ РЕГУЛЯТОРА ТИСКУ І ПОТОКУ. ЗАХИЩАЄ НАСОС ВІД ЗБОЇВ УСТАНОВКИ (ВІДСУТНІСТЬ ВОДИ, УТВОРЕННЯ ЛЬОДУ, ПЕРЕВАНТАЖЕННЯ ПО СТРУМУ, НАДЛИШКОВИЙ ТИСК, БЛОКУВАННЯ РОТОРА, ПОСТІЙНІ ЗАПУСКИ).
**SI -** DIGITALNA NAPRAVA ZA KRMILJENJE ELEKTRIČNIH ČRPALK. SAMODEJNO ZAŽENE IN ZAUSTAVI ČRPALKO. MOGOČE JO JE NASTAVITI KOT DIGITALNO TLAČNO STIKALO, KI SE UPORABLJA Z EKSPANZIJSKO POSODO, ALI KOT KRMILNIK TLAKA IN PRETOKA. ČRPALKO VARUJE PRED NEPRAVILNOSTMI V NAPELJAVI (POMANJKANJE VODE, ZALEDENITEV, TOKOVNA PREOBREMENITEV, PREVISOK TLAK, BLOKADA ROTORJA, NEPRESTANO ZAGANJANJE).
**ES -** DISPOSITIVO DIGITAL PARA EL CONTROL DE ELECTROBOMBAS. ARRANCA Y DETIENE LA BOMBA AUTOMÁTICAMENTE. CONFIGURABLE COMO PRESOSTATO DIGITAL PARA UTILIZAR CON UN VASO DE EXPANSIÓN O COMO CONTROLADOR DE PRESIÓN Y FLUJO. PROTEGE LA BOMBA CONTRA FALLOS EN EL SISTEMA (FALTA DE AGUA, FORMACIÓN DE HIELO, SOBRECARGA DE CORRIENTE, PRESIÓN EXCESIVA, BLOQUEO DEL ROTOR, ARRANQUES CONTINUOS).
**BG -** ДИГИТАЛЕН УРЕД ЗА УПРАВЛЕНИЕ НА ЕЛЕКТРИЧЕСКИ ПОМПИ. АВТОМАТИЧНО ПУСКА И СПИРА ПОМПАТА. ПОДХОДЯЩ ЗА КОНФИГУРАЦИЯ КАТО ДИГИТАЛЕН ПРЕСОСТАТ В ПРИЛОЖЕНИЕ ЗАЕДНО С РАЗШИРИТЕЛЕН СЪД ИЛИ КОНТРОЛЕР ЗА НАЛЯГАНЕ И ДЕБИТ. ЗАЩИТАВА ПОМПАТА ОТ СИСТЕМНИ ГРЕШКИ (РАБОТА НА СУХО, ЗАМРЪЗВАНЕ, ПРЕВИШЕН ТОК, ВИСОКО НАЛЯГАНЕ, БЛОКИРАЛ РОТОР, ПРЕВИШЕН БРОЙ СТАРТИРАНИЯ)

| EMC | |
|---|---|
| STANDARDS | TEST CONDITIONS |
| EN 61000-6-3:2007 + A1:2011+ AC:2012<br>EN IEC 61000-6-1:2019 | 230-253 V 50 Hz 1ph. 230 V 4 A<br>15÷35 °C 30÷60% RH 800÷1060 hPa |

1

**IT -** INFORMAZIONI DI SICUREZZA
**EN -** SAFETY INFORMATION
**F -** INFORMATIONS DE SÉCURITÉ
**AR -** معلومات الأمان والسلامة
**DE -** SICHERHEITSINFORMATIONEN
**RU -** СВЕДЕНИЯ ПО БЕЗОПАСНОСТИ
**PT -** INFORMAÇÕES DE SEGURANÇA
**SRB -** INFORMACIJE O BEZBEDNOSTI
**CZ -** BEZPEČNOSTNÍ INFORMACE
**RO -** INFORMAŢII PRIVIND SIGURANŢA
**PL -** INFORMACJE DOTYCZĄCE BEZPIECZEŃSTWA
**GR -** ΠΛΗΡΟΦΟΡΙΕΣ ΑΣΦΑΛΕΙΑΣ
**UA -** ІНФОРМАЦІЯ ПРО БЕЗПЕКУ
**SI -** VARNOSTNE INFORMACIJE
**ES-** INFORMACIÓN DE SEGURIDAD
**BG -** ИНФОРМАЦИЯ ЗА БЕЗОПАСНОСТ

IT - Installazione riservata a professionisti specializzati
EN - Installation reserved to specialised professionals
F - Installation réservée à des professionnels action
AR - عملية التركيب مقصورة على الفنيين المحترفين والمتخصصين
DE - Die installation ist fachleuten vorbehalten
RU - Установку должен выполнять специализированный профессиональный персонал
PT - Instalação reservada a profissionais especializados
SRB - Instalaciju treba da obave specijalizovani stručnjaci
CZ - Instalace vyhrazena specializovaným odborníkům
RO - Operațiunile de instalare trebuie efectuate de profesioniști specializați
PL - Instalacja zastrzeżona dla wyspecjalizowanych profesjonalistów
GR - Η εγκατασταση πρεπει να γινεται απο ειδικευμενουσ επαγγελματιεσ
UA - Монтаж повинен виконуватися виключно фахівцями
SI - Nameščanje naj izvede specializiran strokovnjak
ES - Instalación reservada para profesionales especializados
BG - монтажът трябва да се извърши от специализиран персонал

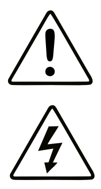

IT - Rimuovere l'alimentazione elettrica prima di ogni intervento!
EN - Disconnect the electrical power supply before all works!
F - Couper l'alimentation électrique avant toute intervention
AR - افصل التيار الكهربي عن المضخة قبل إجراء أية عمليات عليها
DE - Die stromversorgung vor jedem eingriff trennen
RU - перед любыми действиями отключать электрическое питание
PT - Remova a alimentação elétrica antes de cada intervenção
SRB - Pre svake intervencije isključiti struju!
CZ - Před každým zásahem odpojte elektrické napájení
RO - înaintea oricărei intervenții, deconectați alimentarea electrică
PL - Odłączyć zasilanie elektryczne przed każdą interwencją
GR - Διακοψτε την ηλεκτρικη τροφοδοσια πριν απο οποιαδηποτε παρεμβαση
UA - Перед проведенням будь-яких робіт відключити від електричної мережі
SI - Pred vsakim posegom izključite električno napajanje
ES - Cortar la alimentación eléctrica antes de cada operación
BG - преди работа по уреда изключете от ел.захранване!

IT - Non idoneo per piscine con persone immerse
EN - Not suitable for pools with people immersed
F - Ne convient pas aux piscines avec des personnes immergées
AR - منتج غير مناسب لأحواض السباحة التي بها أشخاص يغطسون تحت المياه
DE - Nicht für schwimmbäder geeignet, während personen darin baden
RU - не подходит для бассейнов с находящимися внутри людьми
PT - Não adequado para piscinas com pessoas imersas
SRB - Nije pogodno za bazene sa uronjenim osobama
CZ - Není vhodné pro bazény s ponořenými lidmi
RO - Nerecomandat pentru piscine cu persoane aflate în apă
PL - Nie nadaje się do basenów z osobami zanurzonymi w wodzie
GR - Ακαταλληλο για πισινεσ με λουομενουσ
UA - Не підходить для басейнів з людьми, що пірнають
SI - Niso primerni za bazene, ki so imeni ljudi
ES - No apto para piscinas con personas sumergidas
BG - преди работа по уреда изключете от ел.захранване!

2

**IT -** INSTALLAZIONE CON POMPA SOMMERSA O ESTERNA
**EN -** INSTALLATION WITH SUBMERSIBLE OR EXTERNAL PUMP
**F -** INSTALLATION AVEC POMPE IMMERGÉE OU EXTERNE
**AR -** التركيب مع مضخات غاطسة أو خارجية
**DE -** INSTALLATION MIT TAUCHPUMPE ODER EXTERNER PUMPE
**RU -** УСТАНОВКА С ПОГРУЖНЫМ ИЛИ ВНЕШНИМ НАСОСОМ
**PT -** INSTALAÇÃO COM BOMBA SUBMERSA OU EXTERNA
**SRB -** INSTALACIJA SA POTAPAJUĆOM ILI POVRŠINSKOM PUMPOM
**CZ -** INSTALACE S PONOŘENÝM NEBO EXTERNÍM ČERPADLEM
**RO -** INSTALARE CU POMPA SCUFUNDATĂ SAU CU POMPA LA EXTERIOR
**PL -** MONTAŻ Z POMPĄ GŁĘBINOWĄ LUB ZEWNĘTRZNĄ
**GR -** ΕΓΚΑΤΑΣΤΑΣΗ ΜΕ ΒΥΘΙΣΜΕΝΗ ΑΝΤΛΙΑ Ή ΕΞΩΤΕΡΙΚΑ
**UA -** МОНТАЖ З ЗАНУРЮВАЛЬНИМ АБО ЗОВНІШНІМ НАСОСОМ
**SI -** NAMESTITEV S POTOPNO ALI ZUNANJO ČRPALKO
**ES -** INSTALACIÓN CON BOMBA SUMERGIBLE O EXTERNA
**BG -** МОНТАЖ С ПОТОПЯЕМА ПОМПА ИЛИ С ПОМПА ЗА СУХ МОНТАЖ

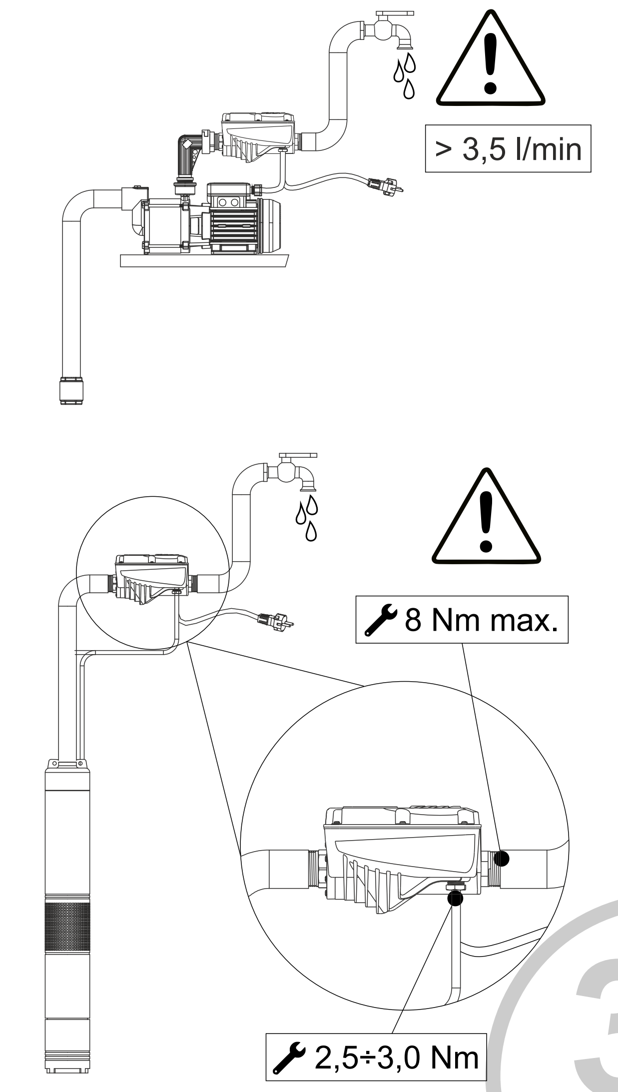


3

**IT -** POSIZIONI CONSENTITE DI INSTALLAZIONE
**EN -** ALLOWED INSTALLATION POSITIONS
**F -** POSITIONS D'INSTALLATION AUTORISÉES
**AR -** التركيب مع مضخات غاطسة أو خارجية
**DE -** ERLAUBTE INSTALLATIONSPOSITIONEN
**RU -** ДОПУСТИМЫЕ ПОЛОЖЕНИЯ УСТАНОВКИ
**PT -** POSIÇÕES PERMITIDAS DE INSTALAÇÃO
**SRB -** DOZVOLJENA POZICIJA ZA INSTALACIJU
**CZ -** POVOLENÉ INSTALAČNÍ POZICE
**RO -** POZIŢII DE INSTALARE PERMISE
**PL -** DOPUSZCZALNE POZYCJE MONTAŻU POMPY
**GR -** ΕΠΙΤΡΕΠΟΜΕΝΕΣ ΘΕΣΕΙΣ ΕΓΚΑΤΑΣΤΑΣΗΣ
**UA -** ДОЗВОЛЕНІ МІСЦЯ УСТАНОВКИ
**SI -** DOVOLJENI POLOŽAJI NAMESTITVE
**ES -** POSICIONES DE INSTALACIÓN ADMITIDAS
**BG -** ВЪЗМОЖНИ ПОЛОЖЕНИЯ ЗА МОНТАЖ

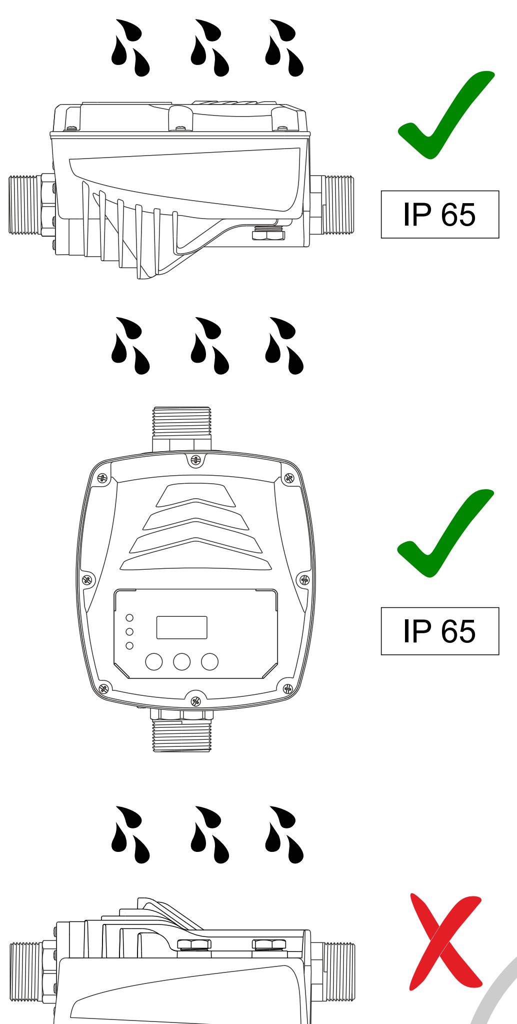


4

**IT -** INSTALLAZIONE CON BY-PASS PER ALTE PORTATE
**EN -** INSTALLATION WITH BYPASS FOR HIGH FLOW RATES
**F -** INSTALLATION AVEC BY-PASS POUR DÉBITS ÉLEVÉS
**AR -** التركيب مع ممر للتحويل الجانبي في حالة معدلات التدفق المرتفعة
**DE -** INSTALLATION MIT BY-PASS FÜR HOHEN DURCHLAUF
**RU -** УСТАНОВКА С БАЙПАСОМ ДЛЯ ВЫСОКОГО РАСХОДА
**PT -** INSTALAÇÃO COM BY-PASS PARA ALTAS CAPACIDADES
**SRB -** INSTALACIJA SA OBILAZNICOM ZA VISOKE PROTOKE
**CZ -** INSTALACE S OBTOKEM PRO VYSOKÉ RYCHLOSTI PRŮTOKU
**RO -** INSTALARE CU VANĂ DE BY-PASS PENTRU DEBITE RIDICATE
**PL -** MONTAŻ Z OBEJŚCIEM DLA WYSOKIEGO PRZEPŁYWU
**GR -** ΕΓΚΑΤΑΣΤΑΣΗ ΜΕ ΠΑΡΑΚΑΜΨΗ ΓΙΑ ΜΕΓΑΛΕΣ ΡΟΕΣ
**UA -** УСТАНОВКА З БАЙПАСОМ ДЛЯ ВИСОКИХ ШВИДКОСТЕЙ ПОТОКУ
**SI -** NAMESTITEV Z OBVODOM ZA DRUGAČNE DOMETE
**ES -** INSTALACIÓN CON BY-PASS PARA ALTOS CAUDALES
**BG -** МОНТАЖ С БАЙПАС ЗА ВИСОКИ КОЛИЧЕСТВА

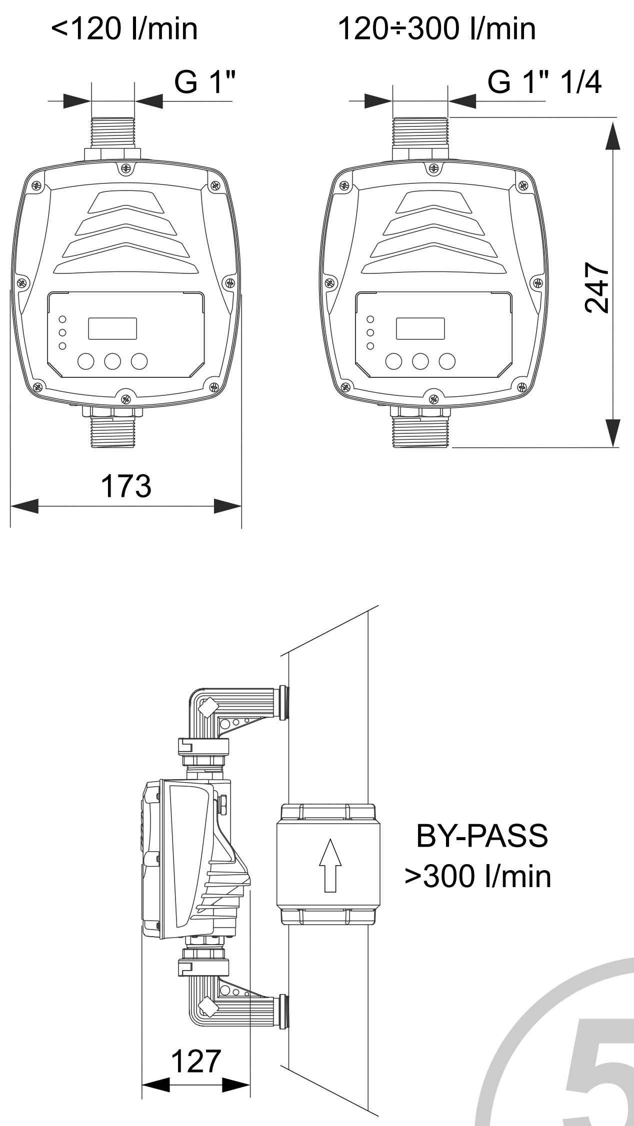


5

**IT -** NON INSTALLARE IN POZZETTI
**EN -** DO NOT INSTALL IN TRAPS
**F -** NE PAS INSTALLER DANS DES PUISARDS
**AR -** لا تقم بتركيب المضخة في الأحواض
**DE -** NICHT IN SCHÄCHTEN MONTIEREN
**RU -** НЕ ВЫПОЛНЯТЬ УСТАНОВКУ В ОТСТОЙНИКАХ
**PT -** NÃO INSTALAR EM FOSSAS
**SRB -** NE INSTALIRAJTE U BUNARIMA
**CZ -** NEINSTALUJTE VE STUDNÁCH
**RO -** A NU SE INSTALA ÎN GURI DE CANALIZARE
**PL -** NIE MONTOWAĆ W STUDZIENKACH
**GR -** ΜΗΝ ΕΓΚΑΘΙΣΤΑΤΕ ΣΕ ΦΡΕΑΤΙΑ
**UA -** НЕ ВСТАНОВЛЮВАТИ В КОЛОДЯЗЯХ
**SI -** NE NAMEŠČAJTE V VODNJAKE
**ES -** NO INSTALAR EN ARQUETAS
**BG -** НЕ МОНТИРАЙТЕ В ШАХТА

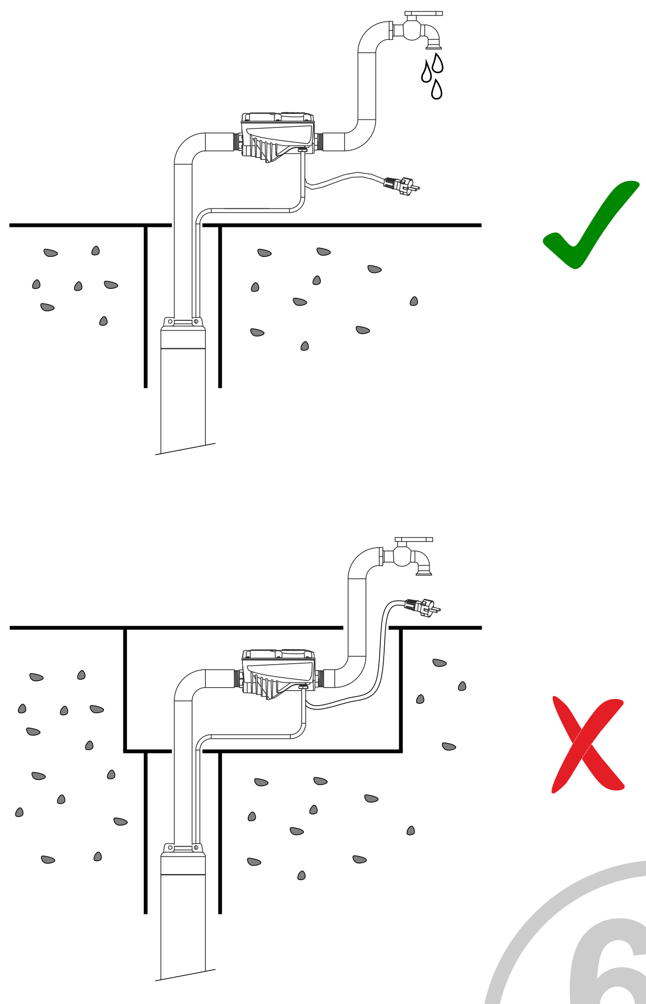

6

**IT -** POSIZIONI CONSENTITE DELLE VALVOLE DI NON RITORNO
**EN -** ALLOWED CHECK-VALVE POSITIONS
**F -** POSITIONS AUTORISÉES DES CLAPETS DE NON-RETOUR
**AR -** الوضعيات التشغيلية المسموح بها لصمامات عدم الرجوع
**DE -** ERLAUBTE POSITIONEN DES RÜCKSCHLAGVENTILS
**RU -** ПОЛОЖЕНИЯ, ДОПУСТИМЫЕ ОБРАТНЫМИ КЛАПАНАМИ
**PT -** POSIÇÕES PERMITIDAS PELOS VALORES ANTIRRETORNO
**SRB -** DOZVOLJENI POLOŽAJ NEPOVRATNIH VENTILA
**CZ -** POVOLENÉ POZICE ZPĚTNÝCH VENTILŮ
**RO -** POZIŢII PERMISE PENTRU SUPAPELE DE REŢINERE
**PL -** DOPUSZCZALNE POZYCJE ZAWORÓW ZWROTNYCH
**GR -** ΕΠΙΤΡΕΠΟΜΕΝΕΣ ΘΕΣΕΙΣ ΤΩΝ ΒΑΛΒΙΔΩΝ ΑΝΤΕΠΙΣΤΡΟΦΗΣ
**UA -** ДОПУСТИМЕ РОЗТАШУВАННЯ ЗВОРОТНИХ КЛАПАНІВ
**SI -** DOVOLJENI POLOŽAJI NEPOVRATNIH VENTILOV
**ES -** POSICIONES ADMITIDAS DE LAS VÁLVULAS ANTIRRETORNO
**BG -** ВЪЗМОЖНИ ПОЛОЖЕНИЯ НА ВЪЗВРАТНАТА КЛАПА

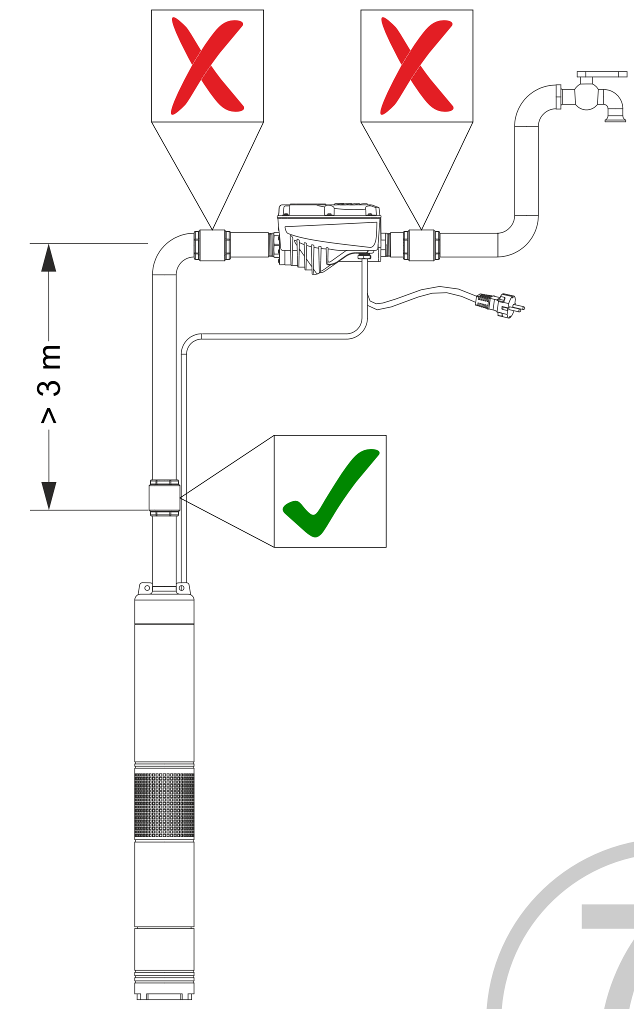


7

**IT -** CONSIGLIATO UN FILTRO IN ASPIRAZIONE
**EN -** SUCTION FILTER RECOMMENDED
**F -** UN FILTRE EN ASPIRATION EST CONSEILLÉ
**AR -** يُوصى بتركيب مرشح في مجرى الشفط
**DE -** ANSAUGFILTER EMPFOHLEN
**RU -** РЕКОМЕНДУЕТСЯ ФИЛЬТР НА ВСАСЫВАНИИ
**PT -** É ACONSELHADO UM FILTRO EM ASPIRAÇÃO
**SRB -** PREPORUČUJE SE USISNI FILTER
**CZ -** DOPORUČENÝ FILTR NA STRANĚ SÁNÍ
**RO -** SE RECOMANDĂ UN FILTRU PE PARTEA DE ASPIRAŢIE
**PL -** ZALECANY FILTR NA SSANIU
**GR -** ΣΥΝΙΣΤΑΤΑΙ ΦΙΛΤΡΟ ΑΝΑΡΡΟΦΗΣΗΣ
**UA -** РЕКОМЕНДУЄТЬСЯ ФІЛЬТР ЗІ СТОРОНИ ВСМОКТУВАННЯ
**SI -** PRIPOROČEN JE SESALNI FILTER
**ES -** SE RECOMIENDA UN FILTRO EN LA ASPIRACIÓN
**BG -** ПРЕПОРЪЧВА СЕ ФИЛТЪР НА СМУКАТЕЛНАТА СТРАНА

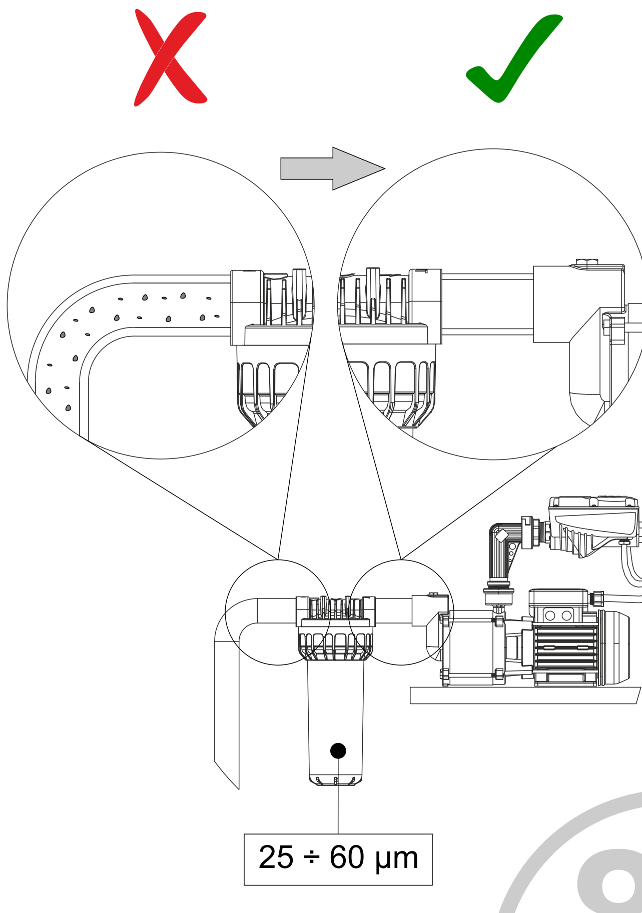


8

**IT -** IN MODALITA' «P+P» INSTALLARE SEMPRE UN VASO DI ESPANSIONE ADEGUATO
**EN -** IN «P + P» MODE ALWAYS INSTALL A SUITABLE EXPANSION TANK
**F -** EN MODE « P+P », TOUJOURS INSTALLER UN VASE D'EXPANSION ADAPTÉ
**AR -** قم دائمًا بتركيب خزان تمدد مناسب «P+P» في وضعية
**DE -** IN MODALITÄT «P+P» IMMER EIN ANGEMESSENES AUSDEHNUNGSGEFÄSS INSTALLIEREN.
**RU -** В РЕЖИМЕ «P + P» ВСЕГДА УСТАНАВЛИВАЙТЕ ПОДХОДЯЩИЙ РАСШИРИТЕЛЬНЫЙ БАК
**PT -** NO MODO «P+P», INSTALAR SEMPRE UM VASO DE EXPANSÃO ADEQUADO
**SRB -** U REŽIMU «P+P» UVEK INSTALIRATI ODGOVARAJUĆU EKSPANZIJSKU POSUDU
**CZ -** V REŽIMU «P+P» NAINSTALUJTE VŽDY VHODNOU EXPANZNÍ NÁDOBU
**RO -** ÎN MODALITATE «P+P» INSTALAŢI ÎNTOTDEAUNA UN VAS DE EXPANSIUNE CORESPUNZĂTOR
**PL -** W TRYBIE „P+P" ZAWSZE MONTOWAĆ ODPOWIEDNI ZBIORNIK WYRÓWNAWCZY
**GR -** ΣΤΗ ΛΕΙΤΟΥΡΓΙΑ «P+P», ΝΑ ΤΟΠΟΘΕΤΕΙΤΑΙ ΠΑΝΤΟΤΕ ΚΑΤΑΛΛΗΛΟ ΔΟΧΕΙΟ ΔΙΑΣΤΟΛΗΣ
**UA -** В РЕЖИМІ «P + P» ЗАВЖДИ ВСТАНОВЛЮЙТЕ ВІДПОВІДНИЙ РОЗШИРЮВАЛЬНИЙ БАК
**SI -** V NAČINU "P+P" VEDNO NAMESTITE TUDI USTREZNO EKSPANZIJSKO POSODO
**ES -** EN MODO «P+P» SIEMPRE INSTALAR UN VASO DE EXPANSIÓN ADECUADO
**BG -** В РЕЖИМ "P+P" ВИНАГИ МОНТИРАЙТЕ ПОДХОДЯЩ РАЗШИРИТЕЛЕН СЪД

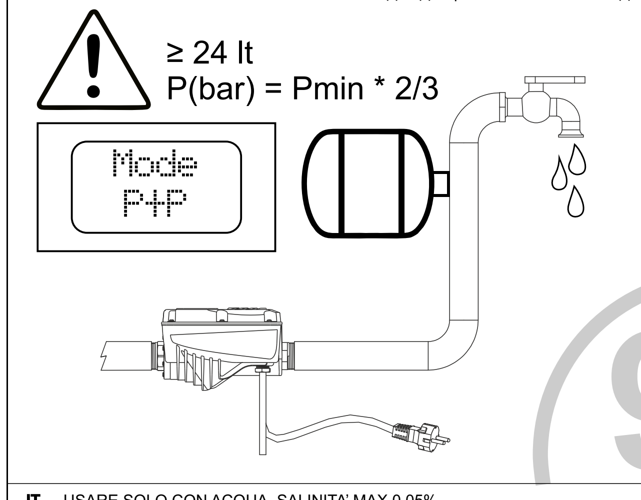


9

**IT -** USARE SOLO CON ACQUA, SALINITA' MAX 0,05%
**EN -** USE ONLY WITH WATER, MAX SALINITY 0.05%
**F -** UTILISER UNIQUEMENT AVEC DE L'EAU, SALINITÉ MAX 0,05%
**AR -** أقصى كحد 0,05% تتجاوز لا ملوحة بنسبة الماء مع فقط المضخة هذه تُستخدم
**DE -** NUR MIT WASSER VERWENDEN, MAX. SALZGEHALT 0,05%
**RU -** ИСПОЛЬЗОВАТЬ ТОЛЬКО С ВОДОЙ С МАКС. СОДЕРЖАНИЕМ СОЛИ 0,05%
**PT -** USE APENAS COM ÁGUA, SALINIDADE MÁX 0,05%
**SRB -** KORISTITI SAMO SA VODOM, MAKSIMALNI SALINITET 0,05%
**CZ -** POUŽÍVEJTE POUZE S VODOU, SLANOST MAX 0,05%
**RO -** A SE UTILIZA NUMAI CU APĂ, SALINITATE MAXIMĂ 0,05%
**PL -** UŻYWAĆ WYŁĄCZNIE Z WODĄ, MAX ZASOLENIE 0,05%
**GR -** ΧΡΗΣΙΜΟΠΟΙΗΣΤΕ ΜΟΝΟ ΝΕΡΟ MAX 0,05%
**UA -** ВИКОРИСТОВУВАТИ ТІЛЬКИ ДЛЯ ВОДИ, МАКС. СОЛОНІСТЬ 0,05%
**SI -** UPORABLJAJTE SAMO Z VODO Z MAKS. SLANOSTJO 0,05 %
**BG -** ИЗПОЛЗВАЙТЕ УРЕДА САМО С ВОДА С МАКС. СОЛЕНОСТ 0,05%

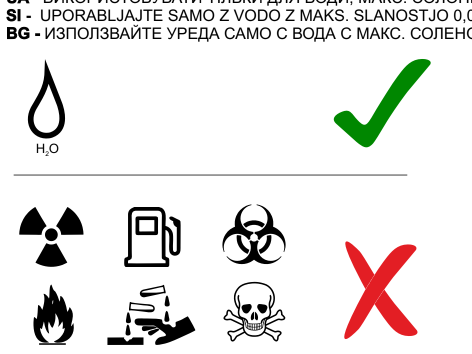


10

**IT -** COLLEGAMENTO ELETTRICO E PRESCRIZIONI PER I CAVI
**EN -** ELECTRICAL CONNECTION AND REQUIREMENTS FOR CABLES
**F -** RACCORDEMENTS ÉLECTRIQUES ET CONSIGNES RELATIVES AUX CÂBLES
**AR -** توصيل الجهاز بالتيار الكهربي ومواصفات الكابلات
**DE -** ELEKTRISCHER ANSCHLUSS UND VORSCHRIFTEN FÜR DIE KABEL
**RU -** ЭЛЕКТРИЧЕСКОЕ ПОДКЛЮЧЕНИЕ И ТРЕБОВАНИЯ К КАБЕЛЯМ
**PT -** LIGAÇÃO ELÉTRICA E INSTRUÇÕES PARA OS CABOS
**SRB -** ELEKTRIČNA VEZA I UPUTSTVO ZA KABLOVE
**CZ -** ELEKTRICKÉ ZAPOJENÍ A POŽADAVKY NA KABELY
**RO -** LEGĂTURĂ ELECTRICĂ ŞI PREVEDERI PRIVIND CABLURILE
**PL -** PODŁĄCZENIA ELEKTRYCZNE I ZALECENIA DOTYCZĄCE PRZEWODÓW ELEKTRYCZNYCH
**GR -** ΗΛΕΚΤΡΟΛΟΓΙΚΗ ΣΥΝΔΕΣΗ ΚΑΙ ΟΔΗΓΙΕΣ ΓΙΑ ΤΑ ΚΑΛΩΔΙΑ
**UA -** ЕЛЕКТРИЧНЕ ПІДКЛЮЧЕННЯ І ВИМОГИ ДО КАБЕЛІВ
**SI -** ELEKTRIČNE POVEZAVE IN PREDPISI ZA KABLE
**ES -** CONEXIÓN ELÉCTRICA Y REQUISITOS PARA LOS CABLES
**BG -** ЕЛЕКТРИЧЕСКИ ВРЪЗКИ И ИЗИСКВАНИЯ ЗА КАБЕЛИТЕ

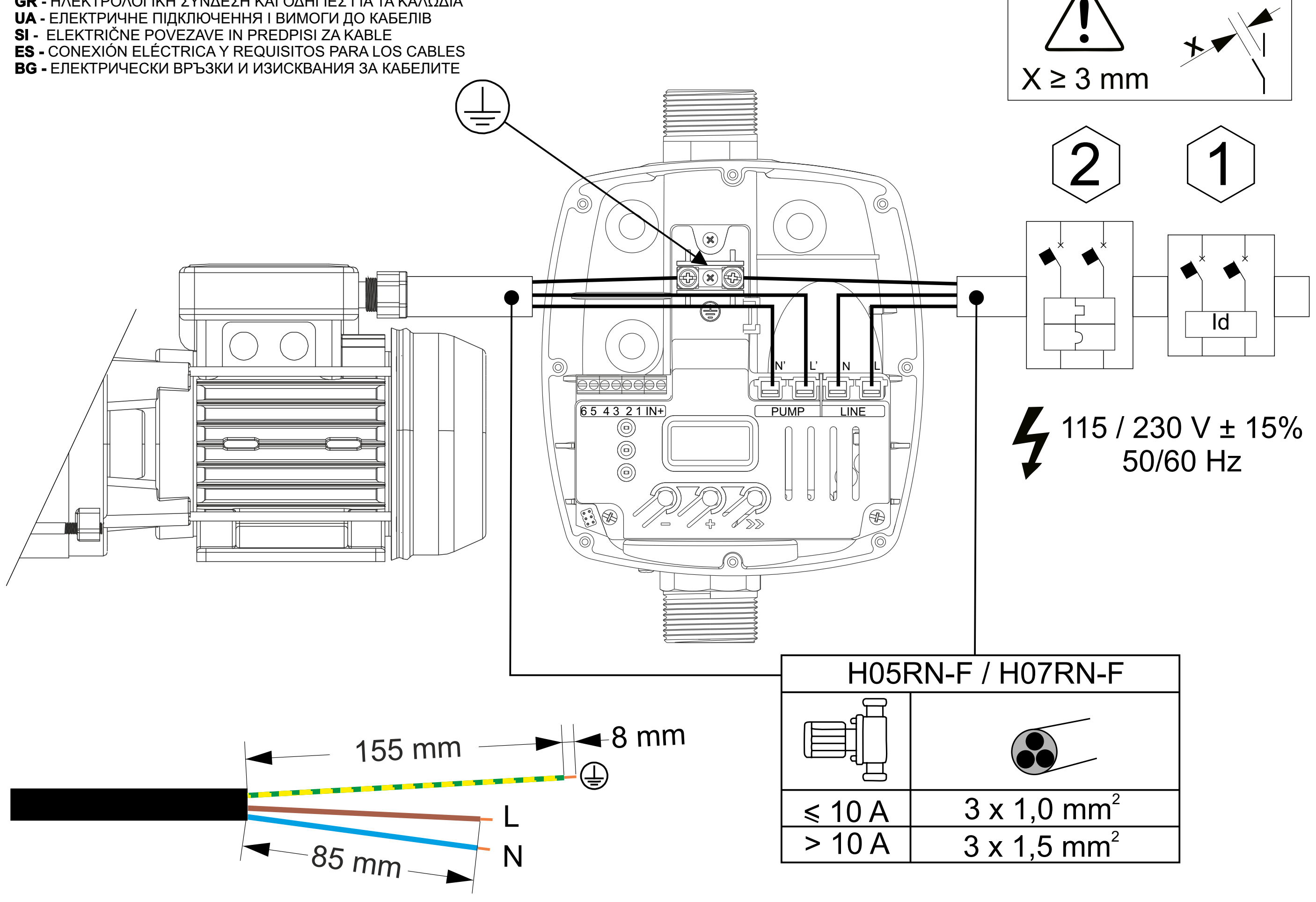


| H05RN-F / H07RN-F | |
|---|---|
| ≤ 10 A | 3 x 1,0 $mm^2$ |
| > 10 A | 3 x 1,5 $mm^2$ |

(1)
**IT -** INTERRUTTORE DIFFERENZIALE CLASSE 'AC' - Idn = 30 mA
**EN -** RESIDUAL CURRENT CIRCUIT BREAKER TYPE 'AC' - Idn = 30 mA
**F -** INTERRUPTEUR DIFFÉRENTIEL CLASSE AC - Idn = 30 mA
**AR -** عربي - قاطع تيار تفاضلي من الفئة 'AC' - Idn = 30 mA
**DE -** FEHLERSTROMSCHUTZSCHALTER KLASSE 'AC' - Idn = 30 mA
**RU -** ДИФФЕРЕНЦИАЛЬНЫЙ ВЫКЛЮЧАТЕЛЬ КЛАССА "AC" - IDN = 30 MA
**PT -** INTERRUPTOR DIFERENCIAL CLASSE 'AC' - Idn = 30 mA
**SRB -** DIFERENCIJALNI PREKIDAČ KLASE 'AC' - Idn = 30mA
**CZ -** DIFERENČNÍ SPÍNAČ TŘÍDY 'AC' - Idn = 30 mA
**RO -** ÎNTRERUPĂTOR DIFERENŢIAL CLASĂ 'AC' - Idn = 30 mA
**PL -** WYŁĄCZNIK RÓŻNICOWOPRĄDOWY KLASA „AC" – IDn = 30 mA
**GR -** ΔΙΑΦΟΡΙΚΟΣ ΔΙΑΚΟΠΤΗΣ ΚΛΑΣΗΣ 'AC' - Idn = 30 mA
**UA -** ДИФЕРЕНЦІАЛЬНИЙ ПЕРЕМИКАЧ КЛАСУ «АС» - IDN = 30 мА
**SI -** DIFERENCIALNO STIKALO RAZRED 'AC' - Idn = 30 mA
**ES -** INTERRUPTOR DIFERENCIAL DE CLASE 'AC' - Idn = 30 mA
**BG -** ДЕФЕКТНОТОКОВА ЗАЩИТА, 30мА

(2)
**IT -** INTERRUTTORE MAGNETOTERMICO - 20 A - CURVA 'C'
**EN -** THERMAL MAGNETIC CIRCUIT BREAKER - 20 A - TYPE 'C'
**F -** INTERRUPTEUR MAGNÉTOTHERMIQUE - 20 A - COURBE C
**AR -** منحني 'C' - ٢٠ A - عربي - قاطع تيار مغناطيسي حراري
**DE -** MAGNETOTHERMISCHER AUTOMATIKSCHALTER - 20 A - KURVE 'C'
**RU -** ТЕРМОМАГНИТНЫЙ ВЫКЛЮЧАТЕЛЬ - 20 A - КРИВАЯ "C"
**PT -** INTERRUPTOR TERMOMAGNÉTICO - 20 A - CURVA 'C'
**SRB -** MAGNETNO TERMALNI PREKIDAČ – 20A- KRIVINA 'C'
**CZ -** MAGNETOTERMICKÝ SPÍNAČ - 20 A - KŘIVKA 'C'
**RO -** ÎNTRERUPĂTOR MAGNETOTERMIC - 20 A - CURBA 'C'
**PL -** WYŁĄCZNIK TERMOMAGNETYCZNY – 20 A – KRZYWA „C"
**GR -** ΜΑΓΝΗΤΟΘΕΡΜΙΚΟΣ ΔΙΑΚΟΠΤΗΣ - 20 A - ΚΑΜΠΥΛΗ 'C'
**UA -** ТЕРМОМАГНІТНИЙ ВИМИКАЧ - 20 A - КРИВА "C"
**SI -** MAGNETOTERMIČNO STIKALO - 20 A - ZAVOJ 'C'
**ES -** INTERRUPTOR MAGNETOTÉRMICO - 20 A - CURVA 'C'
**BG -** ТЕРМОМАГНИТЕН ПРЕКЪСВАЧ, КРИВА C, 20A

11

**RO -** MANUAL DE INSTALARE ŞI UTILIZARE
**PL -** INSTRUKCJA MONTAŻU I UŻYTKOWANIA
**GR -** ΕΓΧΕΙΡΙΔΙΟ ΕΓΚΑΤΑΣΤΑΣΗΣ ΚΑΙ ΧΡΗΣΗΣ
**UA -** ІНСТРУКЦІЯ З МОНТАЖУ ТА ЕКСПЛУАТАЦІЇ
**SI -** PRIROČNIK ZA NAMESTITEV IN UPORABO
**ES -** MANUAL DE INSTALACIÓN Y USO
**BG -** ИНСТРУКЦИИ ЗА МОНТАЖ И УПОТРЕБА

**IT -** MANUALE D'INSTALLAZIONE ED USO
**EN -** INSTALLATION AND USE MANUAL
**F -** MANUEL D'INSTALLATION ET UTILISATION
**AR -** دليل إرشادات التركيب والاستخدام
**DE -** INSTALLATIONS- UND BEDIENUNGSANLEITUNG
**RU -** ИНСТРУКЦИЯ ПО УСТАНОВКЕ И ЭКСПЛУАТАЦИИ
**PT -** MANUAL DE INSTALAÇÃO E USO
**SRB -** UPUTSTVO ZA INSTALACIJU I UPOTREBU
**CZ -** NÁVOD K INSTALACI A POUŽITÍ

# Brio TOP


italtecnica

ITALTECNICA srl
V.LE EUROPA 31 - 35020 TRIBANO (PD) ITALY
Tel. 00 39 049 9585388 - www.italtecnica.com

25013115_GPH.IST.PFD.ITA.004

**RO** - CONDIŢII DE GARANŢIE
**PL** - WARUNKI GWARANCJI
**GR** - ΟΡΟΙ ΕΓΓΥΗΣΗΣ
**UA** - ГАРАНТІЙНІ УМОВИ
**SI** - GARANCIJSKI POGOJI
**ES** - CONDICIONES DE GARANTÍA
**BG** - ГАРАНЦИОННИ УСЛОВИЯ

**IT** - CONDIZIONI DI GARANZIA
**EN** - WARRANTY TERMS
**F** - CONDITIONS DE GARANTIE
**AR** - شروط الضمان
**DE** - GARANTIEBEDINGUNGEN
**RU** - ГАРАНТИЙНЫЕ УСЛОВИЯ
**PT** - CONDIÇÕES DA GARANTIA
**SRB** - USLOVI GARANCIJE
**CZ** - ZÁRUČNÍ PODMÍNKY

**IT** - PREDISPOSIZIONE DEL CONTATTO AUSILIARIO
**EN** - PROVISION FOR AUXILIARY CONTACT
**F** - APPRÊTAGE DU CONTACT AUXILIAIRE
**AR** - الإعداد المسبق لوضع وصلة إضافية مساعدة
**DE** - VORBEREITUNG DES HILFSKONTAKTS
**RU** - МЕСТО ДЛЯ ВСПОМОГАТЕЛЬНОГО КОНТАКТА
**PT** - PREDISPOSIÇÃO DO CONTACTO AUXILIAR
**SRB** - MOGUĆNOST POMOĆNOG KONTAKTA
**CZ** - VYBAVENÍ PRO POMOCNÝ KONTAKT
**RO** - PREGĂTIREA CONTACTULUI AUXILIAR
**PL** - PRZYGOTOWANIE STYKU POMOCNICZEGO
**GR** - ΠΑΡΟΧΗ ΕΦΕΔΡΙΚΗΣ ΕΠΑΦΗΣ
**UA** - МІСЦЕ ДЛЯ ДОПОМІЖНОГО КОНТАКТУ
**SI** - PREDPRIPRAVA POMOŽNEGA KONTAKTA
**ES** - PREDISPOSICIÓN DEL CONTACTO AUXILIAR
**BG** - ИЗВЕДЕНИ СУХИ КОНТАКТИ

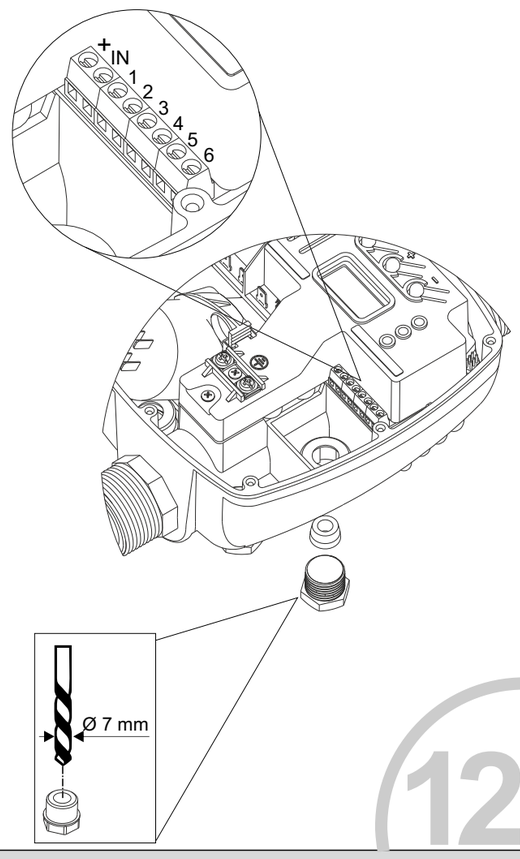


12

**IT** - COLLEGAMENTO IN GRUPPO DI PRESSURIZZAZIONE CON DUE POMPE, SOLO IN MODALITA' «P+P» CON VASO DI ESPANSIONE
**EN** - CONNECTION IN A BOOSTER-SET WITH TWO PUMPS, IN «P + P» MODE ONLY AND WITH EXPANSION TANK
**F** - RACCORDEMENT AU GROUPE DE PRESSURISATION À DEUX POMPES EXCLUSIVEMENT EN MODE «P+P» AVEC VASE D'EXPANSION
**AR** - التوصيل في مجموعة ضغط تعزيزي مع مضختين، فقط في وضعية P+P مع خزان تمدد
**DE** - ANSCHLUSS IN DRUCKEINHEIT MIT ZWEI PUMPEN, NUR IN MODALITÄT «P+P» MIT AUSDEHNUNGSGEFÄSS
**RU** - СОЕДИНЕНИЕ В ГРУППЕ НАДДУВА С ДВУМЯ НАСОСАМИ, ТОЛЬКО В РЕЖИМЕ "P + P" С РАСШИРИТЕЛЬНЫМ БАКОМ
**PT** - LIGAÇÃO EM GRUPO DE PRESSURIZAÇÃO COM DUAS BOMBAS, APENAS NO MODO «P+P» COM VASO DE EXPANSÃO
**SRB** - POVEZIVANJE U SKLOPU ZA PRESURIZACIJU SA DVE PUMPE, SAMO U REŽIMU «P+P» S EKSPANZIJSKOM POSUDOM
**CZ** - PŘIPOJENÍ V TLAKOVÉ SKUPINĚ SE DVĚMA ČERPADLY, POUZE V REŽIMU «P+P» S EXPANZNÍ NÁDOBOU
**RO** - LEGĂTURĂ ÎN GRUPUL DE PRESURIZARE CU DOUĂ POMPE, NUMAI ÎN MODALITATE "P+P" CU VAS DE EXPANSIUNE
**PL** - PODŁĄCZENIE W ZESPOLE ZWIĘKSZANIA CIŚNIENIA Z DWIEMA POMPAMI, TYLKO W TRYBIE „P+P" ZE ZBIORNIKIEM WYRÓWNAWCZYM.
**GR** - ΣΥΝΔΕΣΗ ΣΕ ΣΥΓΚΡΟΤΗΜΑ ΣΥΜΠΙΕΣΗΣ ΜΕ ΔΥΟ ΑΝΤΛΙΕΣ, ΜΟΝΟ ΣΤΗ ΛΕΙΤΟΥΡΓΙΑ «P+P» ΜΕ ΔΟΧΕΙΟ ΔΙΑΣΤΟΛΗΣ
**UA** - З'ЄДНАННЯ В ГРУПІ НАДДУВУ З ДВОМА НАСОСАМИ, ТІЛЬКИ В РЕЖИМІ "P + P" З РОЗШИРЮВАЛЬНИМ БАКОМ
**SI** - PRIKLJUČEVANJE V TLAČNEM SKLOPU Z DVEMA ČRPALKAMA, SAMO V NAČINU "P+P" Z EKSPANZIJSKO POSODO
**ES** - CONEXIÓN EN GRUPO DE PRESURIZACIÓN CON DOS BOMBAS, SOLO EN MODO «P+P» CON VASO DE EXPANSIÓN
**BG** - СВЪРЗВАНЕ В ПОМПЕНА ГРУПА С ДВЕ ПОМПИ, В РЕЖИМ "P+P" САМО С РАЗШИРИТЕЛЕН СЪД

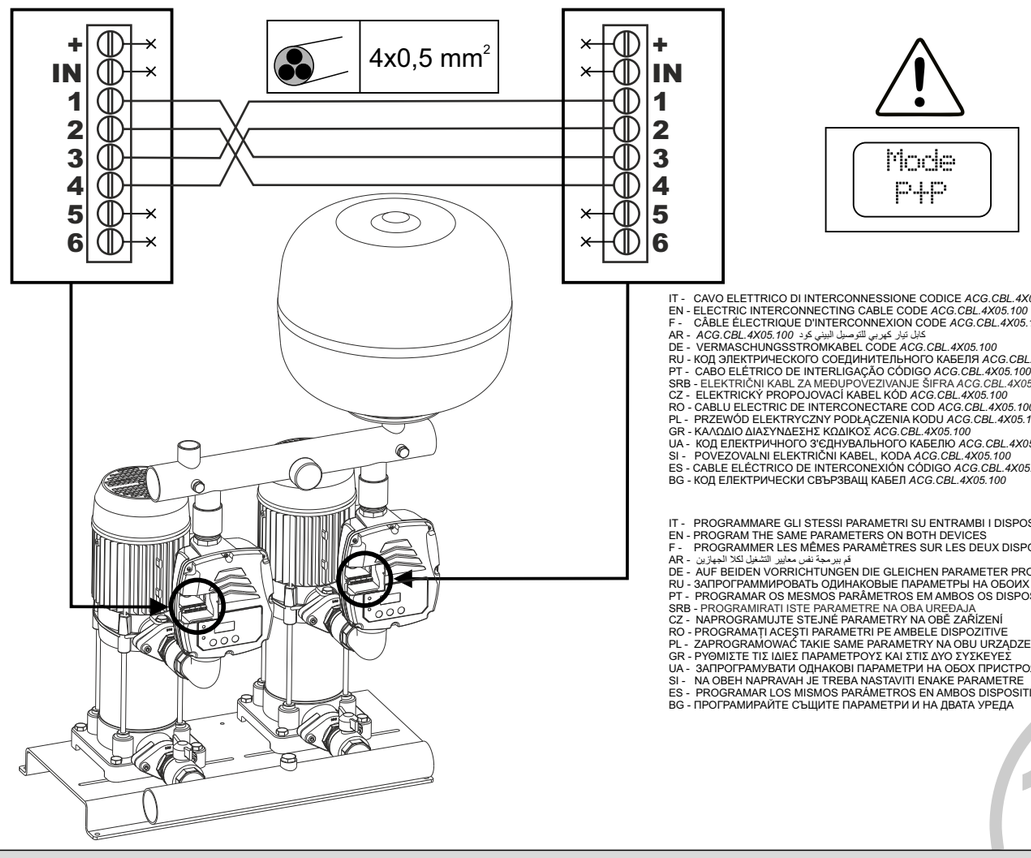


IT - CAVO ELETTRICO DI INTERCONNESSIONE CODICE *ACG.CBL.4X05.100*
EN - ELECTRIC INTERCONNECTING CABLE CODE *ACG.CBL.4X05.100*
F - CÂBLE ÉLECTRIQUE D'INTERCONNEXION CODE *ACG.CBL.4X05.100*
AR - كابل تيار كهربي للتوصيل البيني كود *ACG.CBL.4X05.100*
DE - VERMASCHUNGSSTROMKABEL CODE *ACG.CBL.4X05.100*
RU - КОД ЭЛЕКТРИЧЕСКОГО СОЕДИНИТЕЛЬНОГО КАБЕЛЯ *ACG.CBL.4X05.100*
PT - CABO ELÉTRICO DE INTERLIGAÇÃO CÓDIGO *ACG.CBL.4X05.100*
SRB - ELEKTRIČNI KABL ZA MEĐUPOVEZIVANJE ŠIFRA *ACG.CBL.4X05.100*
CZ - ELEKTRICKÝ PROPOJOVACÍ KABEL KÓD *ACG.CBL.4X05.100*
RO - CABLU ELECTRIC DE INTERCONECTARE COD *ACG.CBL.4X05.100*
PL - PRZEWÓD ELEKTRYCZNY PODŁĄCZENIA KODU *ACG.CBL.4X05.100*
GR - ΚΑΛΩΔΙΟ ΔΙΑΣΥΝΔΕΣΗΣ ΚΩΔΙΚΟΣ *ACG.CBL.4X05.100*
UA - КОД ЕЛЕКТРИЧНОГО З'ЄДНУВАЛЬНОГО КАБЕЛЮ *ACG.CBL.4X05.100*
SI - POVEZOVALNI ELEKTRIČNI KABEL, KODA *ACG.CBL.4X05.100*
ES - CABLE ELÉCTRICO DE INTERCONEXIÓN CÓDIGO *ACG.CBL.4X05.100*
BG - КОД ЕЛЕКТРИЧЕСКИ СВЪРЗВАЩ КАБЕЛ *ACG.CBL.4X05.100*

IT - PROGRAMMARE GLI STESSI PARAMETRI SU ENTRAMBI I DISPOSITIVI
EN - PROGRAM THE SAME PARAMETERS ON BOTH DEVICES
F - PROGRAMMER LES MÊMES PARAMÈTRES SUR LES DEUX DISPOSITIFS
AR - قم ببرمجة نفس معايير التشغيل لكلا الجهازين
DE - AUF BEIDEN VORRICHTUNGEN DIE GLEICHEN PARAMETER PROGRAMMIEREN
RU - ЗАПРОГРАММИРОВАТЬ ОДИНАКОВЫЕ ПАРАМЕТРЫ НА ОБОИХ УСТРОЙСТВАХ
PT - PROGRAMAR OS MESMOS PARÂMETROS EM AMBOS OS DISPOSITIVOS
SRB - PROGRAMIRATI ISTE PARAMETRE NA OBA UREĐAJA
CZ - NAPROGRAMUJTE STEJNÉ PARAMETRY NA OBĚ ZAŘÍZENÍ
RO - PROGRAMAŢI ACEŞTI PARAMETRI PE AMBELE DISPOZITIVE
PL - ZAPROGRAMOWAĆ TAKIE SAME PARAMETRY NA OBU URZĄDZENIACH
GR - ΡΥΘΜΙΣΤΕ ΤΙΣ ΙΔΙΕΣ ΠΑΡΑΜΕΤΡΟΥΣ ΚΑΙ ΣΤΙΣ ΔΥΟ ΣΥΣΚΕΥΕΣ
UA - ЗАПРОГРАМУВАТИ ОДНАКОВІ ПАРАМЕТРИ НА ОБОХ ПРИСТРОЯХ
SI - NA OBEH NAPRAVAH JE TREBA NASTAVITI ENAKE PARAMETRE
ES - PROGRAMAR LOS MISMOS PARÁMETROS EN AMBOS DISPOSITIVOS
BG - ПРОГРАМИРАЙТЕ СЪЩИТЕ ПАРАМЕТРИ И НА ДВАТА УРЕДА

13

**IT** - COLLEGAMENTO INGRESSO AUSILIARIO (INPUT)
**EN** - AUXILIARY INPUT CONNECTION (INPUT)
**F** - RACCORDEMENT ENTRÉE AUXILIAIRE (INPUT)
**AR** - توصيل مدخل مساعد (INPUT)
**DE** - ANSCHLUSS AUX-EINGANG (INPUT)
**RU** - ВСПОМОГАТЕЛЬНОЕ ВХОДНОЕ СОЕДИНЕНИЕ (ВХОД)
**PT** - LIGAÇÃO DA ENTRADA AUXILIAR (INPUT)
**SRB** - POVEZIVANJE POMOĆNOG ULAZA (INPUT)
**CZ** - PŘIPOJENÍ POMOCNÉHO VSTUPU (INPUT)
**RO** - LEGĂTURĂ DE INTRARE AUXILIARĂ (INPUT).
**PL** - PODŁĄCZENIE WEJŚCIA POMOCNICZEGO (INPUT)
**GR** - ΣΥΝΔΕΣΗ ΕΦΕΔΡΙΚΗΣ ΕΙΣΟΔΟΥ (INPUT)
**UA** - ДОПОМІЖНЕ ВХІДНЕ З'ЄДНАННЯ (ВХІД)
**SI** - POVEZAVA POMOŽNEGA VHODA (INPUT)
**ES** - CONEXIÓN ENTRADA AUXILIAR (INPUT)
**BG** - СПОСОБНО ВХОДНО ВРЪЗКА (ВХОД)

IT - CORTOCIRCUITARE I TERMINALI 1 E 3, USARE UN CONTATTO PULITO ISOLATO TRA I TERMINALI 2 E 4 PER LA FUNZIONE DI ABILITAZIONE REMOTA
EN - SHORT CIRCUIT THE TERMINALS 1 AND 3, USE A CLEAN CONTACT ISOLATED BETWEEN TERMINALS 2 AND 4 FOR REMOTE ENABLING FUNCTION
F - COURT-CIRCUITER LES BORNES 1 ET 3, ET UTILISER UN CONTACT SEC ISOLÉ ENTRE LES BORNES 2 ET 4 POUR LA FONCTION D'ACTIVATION À DISTANCE
AR - قم بقطع دائرة طرفي التوصيل ١ و٣، استخدم وصلة نظيفة معزولة بين طرفي التوصيل ٢ و ٤ لوظائف التشغيل عن بعد
DE - KURZSCHLUSS ZWISCHEN DEN KONTAKTEN 1 E 3, EINEN SAUBEREN ISOLIERTEN KONTAKT ZWISCHEN DEN KONTAKTEN 2 UND 4 FÜR DIE FUNKTION REMOTE-AKTIVIERUNG VERWENDEN.
RU - ЗАКОРОТИТЬ 1 И 3 ЗАЖИМ, ИСПОЛЬЗУЙТЕ ИЗОЛИРОВАННЫЙ ЗАЧИЩЕННЫЙ КОНТАКТ МЕЖДУ ЗАЖИМАМИ 2 И 4 ДЛЯ ФУНКЦИИ ДИСТАНЦИОННОГО ПОДКЛЮЧЕНИЯ
PT - CURTO-CIRCUITAR OS TERMINAIS 1 E 3, USAR UM CONTACTO LIMPO ISOLADO ENTRE OS TERMINAIS 2 E 4 PARA A FUNÇÃO DE HABILITAÇÃO REMOTA
SRB - KRATKO SPOJITI KLEME 1 I 3, KORISTITI IZOLOVANI ČISTI KONTAKT IZMEĐU KLEMA 2 I 4 ZA FUNKCIJU DALJINSKOG UKLJUČIVANJA
CZ - ZKRATUJTE KONCOVKY 1 A 3, POUŽIJTE ČISTÝ IZOLOVANÝ KONTAKT MEZI KONCOVKAMI 2 A 4 PRO FUNKCI DÁLKOVÉ AKTIVACE
RO - SCURTCIRCUITAŢI TERMINALELE 1 ŞI 3, UTILIZAŢI UN CONTACT CURAT IZOLAT ÎNTRE TERMINALELE 2 ŞI 4 PENTRU FUNCŢIA DE ACTIVARE DE LA DISTANŢĂ
PL - ZEWRZEĆ KOŃCÓWKI 1 I 3, UŻYĆ IZOLOWANEGO STYKU BEZNAPIĘCIOWEGO POMIĘDZY KOŃCÓWKAMI 2 I 4 DO FUNKCJI AKTYWACJI ZDALNEJ
GR - ΒΡΑΧΥΚΥΚΛΩΣΤΕ ΤΑ ΤΕΡΜΑΤΙΚΑ 1 ΚΑΙ 3, ΧΡΗΣΙΜΟΠΟΙΗΣΤΕ ΚΑΘΑΡΗ ΜΟΝΩΜΕΝΗ ΕΠΑΦΗ ΑΝΑΜΕΣΑ ΣΤΑ ΤΕΡΜΑΤΙΚΑ 2 ΚΑΙ 4 ΓΙΑ ΤΗ ΛΕΙΤΟΥΡΓΙΑ ΑΠΟΜΑΚΡΥΣΜΕΝΗΣ ΕΝΕΡΓΟΠΟΙΗΣΗΣ
UA - ЗАКОРОТИТИ 1 І 3 ЗАТИСКАЧ, ВИКОРИСТОВУЙТЕ ІЗОЛЬОВАНИЙ ЗАЧИЩЕНИЙ КОНТАКТ МІЖ ЗАТИСКАЧАМИ 2 І 4 ДЛЯ ФУНКЦІЇ ДИСТАНЦІЙНОГО ПІДКЛЮЧЕННЯ
SI - V KRATKI STIK POVEŽITE TERMINALA 1 IN 3, UPORABITE ČIST KONTAKT, IZOLIRAN OD TERMINALOV 2 IN 4 ZA FUNKCIJE DALJINSKEGA KRMILJENJA
ES - CORTOCIRCUITAR LOS TERMINALES 1 Y 3, UTILIZAR UN CONTACTO SECO AISLADO ENTRE LOS TERMINALES 2 Y 4 PARA LA FUNCIÓN DE HABILITACIÓN A DISTANCIA
BG - НАПРАВЕТЕ МОСТ МЕЖДУ КЛЕМИ 1 И 3, НАПРАВЕТЕ ЧИСТ ИЗОЛИРАН КОНТАКТ МЕЖДУ КЛЕМИ 2 И 4 ЗА АКТИВИРАНЕ НА ДИСТАНЦИОННА ФУНКЦИЯ

14

**RO** - ECHIPAMENT ELECTRONIC CE TREBUIE ELIMINAT CONFORM PREVEDERILOR ÎN VIGOARE LA NIVEL NAŢIONAL
**PL** - SPRZĘT ELEKTRONICZNY, KTÓRY NALEŻY USUWAĆ ZGODNIE Z PRZEPISAMI KRAJOWYMI
**GR** - ΗΛΕΚΤΡΟΝΙΚΟΣ ΕΞΟΠΛΙΣΜΟΣ ΠΟΥ ΠΡΕΠΕΙ ΝΑ ΑΠΟΡΡΙΠΤΕΤΑΙ ΒΑΣΕΙ ΤΩΝ ΕΘΝΙΚΩΝ ΔΙΑΤΑΞΕΩΝ
**UA** - ЕЛЕКТРОННЕ ОБЛАДНАННЯ НЕОБХІДНО УТИЛІЗУВАТИ ЗГІДНО З НАЦІОНАЛЬНИМИ ПРАВИЛАМИ
**SI** - ELEKTRONSKA NAPRAVA, KI JO JE TREBA ZAVREČI V SKLADU Z NACIONALNIMI PREDPISI
**ES** - EQUIPO ELECTRÓNICO PARA DESECHAR DE ACUERDO CON LAS DISPOSICIONES NACIONALES
**BG** - ЕЛЕКТРИЧЕСКОТО ОБОРУДВАНЕ ДА СЕ ИЗХВЪРЛЯ СЪГЛАСНО МЕСТНИТЕ РАЗПОРЕДБИ

**IT** - COLLEGAMENTO USCITA AUSILIARIA A RELE' (OUTPUT)
**EN** - AUXILIARY RELAY OUTPUT CONNECTION
**F** - RACCORDEMENT SORTIE AUXILIAIRE À RELAIS (OUTPUT)
**AR** - كهربي توصيل مخرج مساعد بمرحل (OUTPUT)
**DE** - ANSCHLUSS AUX-RELAISAUSGANG (OUTPUT)
**RU** - СОЕДИНЕНИЕ ВСПОМОГАТЕЛЬНОГО ВЫХОДА С РЕЛЕ (ВЫХОД)
**PT** - LIGAÇÃO DA SAÍDA AUXILIAR DE RELÉ (OUTPUT)
**SRB** - POVEZIVANJE POMOĆNOG IZLAZA S RELEJOM (AUTPUT)
**CZ** - PŘIPOJENÍ POMOCNÉHO VÝSTUPU S RELÉ (OUTPUT)
**RO** - LEGĂTURĂ DE IEŞIRE AUXILIARĂ CU UN RELEU (OUTPUT)
**PL** - PODŁĄCZENIE WYJŚCIA POMOCNICZEGO DO PRZEKAŹNIKA (OUTPUT)
**GR** - ΣΥΝΔΕΣΗ ΕΦΕΔΡΙΚΗΣ ΕΞΟΔΟΥ ΜΕ ΡΕΛΕ (OUTPUT)
**UA** - З'ЄДНАННЯ ДОПОМІЖНОГО ВИХОДУ З РЕЛЕ (ВИХІД)
**SI** - POVEZAVA POMOŽNEGA RELEJSKEGA IZHODA (OUTPUT)
**ES** - CONEXIÓN SALIDA AUXILIAR DE RELÉ (OUTPUT)
**BG** - СПОМАГАТЕЛЕН ИЗХОД С РЕЛЕ (OUTPUT)

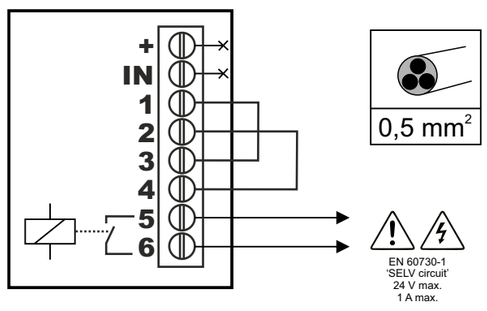


IT - CORTOCIRCUITARE I TERMINALI 1 CON 3 E 2 CON 4 PER CONSENTIRE L'AVVIAMENTO DELLA POMPA
EN - SHORT CIRCUIT TERMINALS 1 WITH 3 AND 2 WITH 4 TO ALLOW THE PUMP TO START
F - COURT-CIRCUITER LES BORNES 1-3 ET 2-4 POUR PERMETTRE LE DÉMARRAGE DE LA POMPE
AR - قم بقطع دائرة طرف التوصيل ١ مع ٣ و ٢ مع ٤ للسماح ببدء تشغيل المضخة
DE - DIE KONTAKTE 1 MIT 3 UND 2 MIT 4 KURZSCHLIESSEN, UM DAS STARTEN DER PUMPE ZU GESTATTEN
RU - ЗАКОРОТИТЬ ЗАЖИМ 1 С 3 И 2 С 4 ДЛЯ ЗАПУСКА НАСОСА
PT - CURTO-CIRCUITAR OS TERMINAIS 1 COM 3 E 2 COM 4 PARA PERMITIR O ARRANQUE DA BOMBA
SRB - KRATKO SPOJITI KLEMU 1 SA 3 I KLEMU 2 SA 4 DA SE OMOGUĆI PUŠTANJE PUMPE U POGON
CZ - ZKRATUJTE KONCOVKY 1 S 3 A 2 S 4, ABYSTE UMOŽNILI SPUŠTĚNÍ ČERPADLA
RO - SCURTCIRCUITAŢI TERMINALELE 1 CU 3 ŞI 2 CU 4 PENTRU A PERMITE PORNIREA POMPEI
PL - ZEWRZEĆ KOŃCÓWKI 1 Z 3 I 2 Z 4, ABY UMOŻLIWIĆ URUCHOMIENIE POMPY
GR - ΒΡΑΧΥΚΥΚΛΩΣΤΕ ΤΑ ΤΕΡΜΑΤΙΚΑ 1 ΜΕ 3 ΚΑΙ 2 ΜΕ 4 ΓΙΑ ΝΑ ΜΠΟΡΕΙ ΝΑ ΕΝΕΡΓΟΠΟΙΗΘΕΙ Η ΑΝΤΛΙΑ
UA - ЗАКОРОТИТИ ЗАТИСКАЧ 1 З 3 І 2 З 4 ДЛЯ ЗАПУСКУ НАСОСА
SI - V KRATKI STIK POVEŽITE TERMINALA 1 S 3 IN 2 S 4, DA OMOGOČITE ZAGON ČRPALKE
ES - CORTOCIRCUITAR LOS TERMINALES 1 CON 3 Y 2 CON 4 PARA PERMITIR EL ARRANQUE DE LA BOMBA
BG -НАПРАВЕТЕ МОСТ МЕЖДУ КЛЕМИ 1 И 3, НАПРАВЕТЕ ЧИСТ ИЗОЛИРАН КОНТАКТ МЕЖДУ КЛЕМИ 2 И 4 ЗА АКТИВИРАНЕ НА ДИСТАНЦИОННА ФУНКЦИЯ

15

**IT** - INSERIMENTO DEL CONDENSATORE DI AVVIAMENTO NELL'APPOSITO ALLOGGIAMENTO
**EN** - PLACING THE STARTING CAPACITOR IN ITS SPECIAL HOUSING
**F** - INTRODUCTION DU CONDENSATEUR DE DÉMARRAGE DANS SON LOGEMENT
**AR** - إدخال مكثف لبدء التشغيل في المكان المخصص له
**DE** - EINSETZEN DES STARTKONDENSATORS IN DAS ENTSPRECHENDE FACH
**RU** - ВСТАВКА ПУСКОВОГО КОНДЕНСАТОРА В СООТВЕТСТВУЮЩЕЕ ГНЗДО
**PT** - POSICIONAMENTO DO CONDENSADOR DE ARRANQUE NA RESPETIVA SEDE
**SRB** - POSTAVLJANJE KONDENZATORA ZA PUŠTANJE U POGON U NAMENSKO KUĆIŠTE
**CZ** - ZASUNUTÍ KONDENZÁTORU SPUŠTĚNÍ DO PŘÍSLUŠNÉHO ULOŽENÍ
**RO** - INTRODUCEREA CONDENSATORULUI DE PORNIRE ÎN LOCUL LUI
**PL** - WSUNIĘCIE KONDENSATORA URUCHAMIANIA DO ODPOWIEDNIEGO GNIAZDA
**GR** - ΕΙΣΑΓΩΓΗ ΤΟΥ ΣΥΜΠΥΚΝΩΤΗ ΕΚΚΙΝΗΣΗΣ ΣΤΗΝ ΚΑΤΑΛΛΗΛΗ ΘΕΣΗ
**UA** - ВСТАВКА ПУСКОВОГО КОНДЕНСАТОРА У ВІДПОВІДНЕ ГНЗДО
**SI** - VSTAVLJANJE KONDENZATORJA ZA ZAGON V USTREZNO LEŽIŠČE
**ES** - INTRODUCCIÓN DEL CONDENSADOR DE ARRANQUE EN EL RESPECTIVO COMPARTIMIENTO
**BG** - ПОСТАВЯНЕ НА ПУСКОВИЯ КОНДЕНЗАТОР В ГНЕЗДОТО

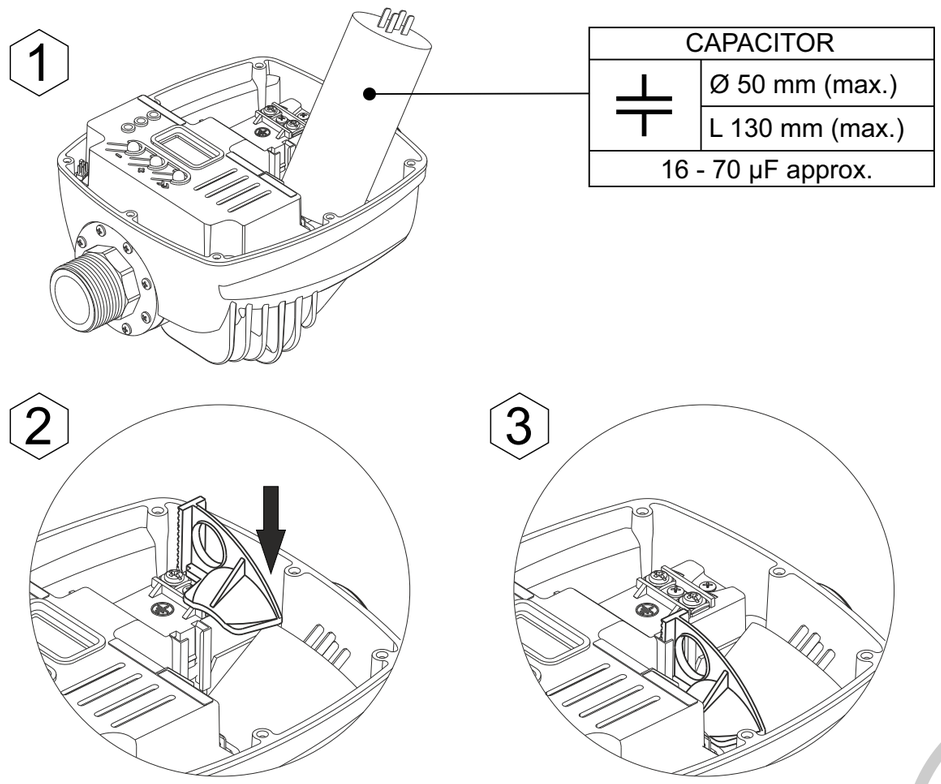


16

**IT** - SELEZIONE DELLA LINGUA DEL MENU
**EN** - MENU LANGUAGE SELECTION
**F** - SÉLECTION DE LA LANGUE DU MENU
**AR** - اختيار لغة القائمة
**DE** - AUSWAHL DER MENÜSPRACHE
**RU** - ВЫБОР ЯЗЫКА МЕНЮ
**PT** - ESCOLHA DO IDIOMA DO MENU
**SRB** - ODABIR JEZIKA IZ MENIJA
**CZ** - VOLBA JAZYKA MENU
**RO** - SELECTAREA LIMBII MENIULUI
**PL** - WYBÓR JĘZYKA MENU
**GR** - ΕΠΙΛΟΓΗ ΓΛΩΣΣΑΣ ΜΕΝΟΥ
**UA** - ВИБІР МОВИ МЕНЮ
**SI** - IZBIRA JEZIKA NA MENUJU
**ES** - SELECCIÓN DEL IDIOMA DEL MENÚ
**BG** - ИЗБОР НА ЕЗИК ОТ МЕНЮТО

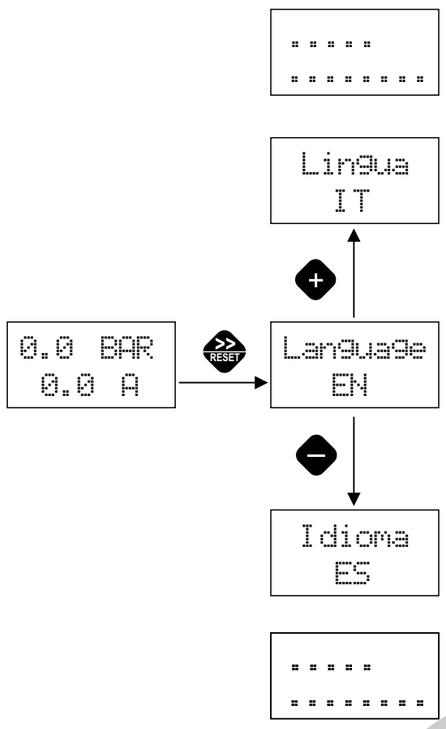


17

**IT** - PREMERE + E - PER 5 SEC. PER ACCEDERE AI PARAMETRI
**EN** - PRESS AND HOLD + E - FOR 5 SEC. TO ACCESS THE PARAMETERS
**F** - APPUYER SUR + ET - PENDANT 5 SEC. POUR ACCÉDER AUX PARAMÈTRES
**AR** - اضغط + و - لمدة ٥ ثوان للدخول إلى معايير التشغيل
**DE** - FÜR 5 SEKUNDEN + UND - DRÜCKEN. FÜR DEN ZUGANG ZU DEN PARAMETERN
**RU** - НАЖМИТЕ + И - И УДЕРЖИВАЙТЕ 5 СЕК. ДЛЯ ДОСТУПА К ПАРАМЕТРАМ
**PT** - PREMIR + E - DURANTE 5 SEGUNDOS PARA ACEDER AOS PARÂMETROS
**SRB** - PRITISNUTI + I - NA 5 SEK. ZA PRISTUP PARAMETRIMA
**CZ** - STISKNĚTE + E - NA 5 SEKUND PRO PŘÍSTUP K PARAMETRŮM
**RO** - APĂSAŢI +E - TIMP DE 5 SECUNDE PENTRU A ACCESA PARAMETRII.
**PL** - NACISNĄĆ + E - PRZEZ 5 SEK., ABY UZYSKAĆ DOSTĘP DO PARAMETRÓW
**GR** - ΠΙΕΣΤΕ + ΚΑΙ - ΓΙΑ 5 ΔΕΥΤ. ΓΙΑ ΠΡΟΣΒΑΣΗ ΣΤΙΣ ΠΑΡΑΜΕΤΡΟΥΣ
**UA** - НАТИСНІТЬ + І - І УТРИМУЙТЕ 5 СЕК. ДЛЯ ДОСТУПУ ДО ПАРАМЕТРІВ
**SI** - PRITISNITE + E - ZA 5 SEKUND, DA BOSTE DOSTOPALI DO PARAMETROV
**ES** - PULSAR + Y - DURANTE 5 SEGUNDOS PARA ACCEDER A LOS PARÁMETROS
**BG** - НАТИСНЕТЕ И ЗАДРЪЖТЕ ЗА 5 СЕК + И -, ЗА ДА ВЛЕЗЕТЕ В ПАРАМЕТРИЧНОТО МЕНЮ

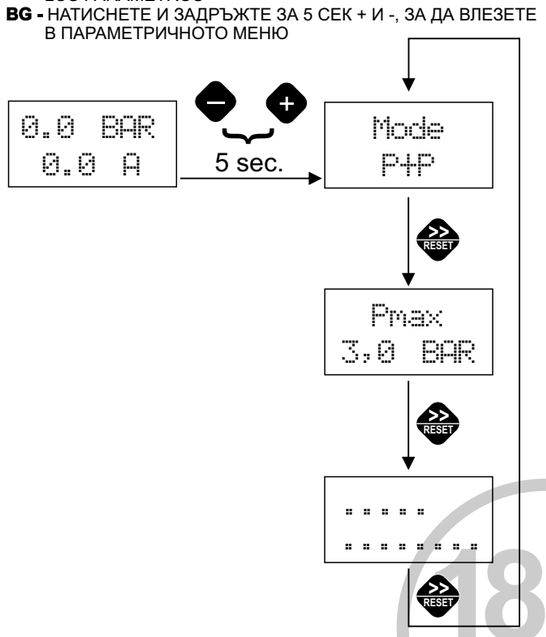


18

**IT** - MANUALI DI PROGRAMMAZIONE
**EN** - PROGRAMMING MANUALS
**F** - MANUELS DE PROGRAMMATION
**AR** - كتيبات البرمجة والخدمة
**DE** - HANDBÜCHER FÜR PROGRAMMIERUNG
**RU** - РУКОВОДСТВА ПО ПРОГРАММИРОВАНИЮ
**PT** - MANUAIS DE PROGRAMAÇÃO
**SRB** - PRIRUČNICI ZA PROGRAMIRANJE
**CZ** - PROGRAMOVACÍ PŘÍRUČKA
**RO** - MANUALE DE PROGRAMARE
**PL** - INSTRUKCJE PROGRAMOWANIA
**GR** - ΕΓΧΕΙΡΙΔΙΑ ΠΡΟΓΡΑΜΜΑΤΙΣΜΟΥ
**UA** - КЕРІВНИЦТВА З ПРОГРАМУВАННЯ
**SI** - PRIROČNIKI ZA PROGRAMIRANJE
**ES** - MANUALES DE PROGRAMACIÓN
**BG** - ИНСТРУКЦИИ ЗА ПРОГРАМИРАНЕ

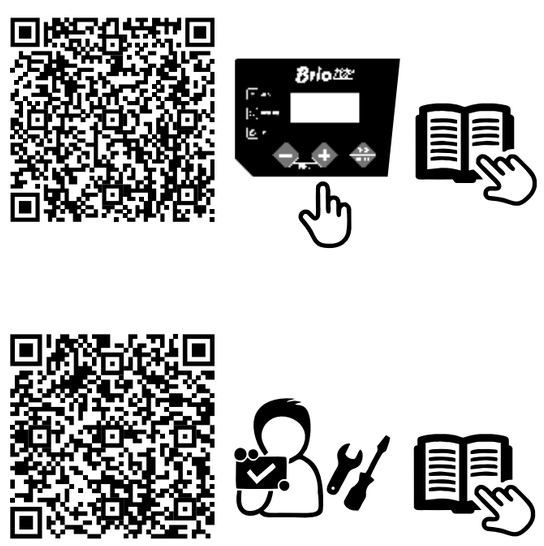


19

**IT** - DATI TECNICI
**EN** - TECHNICAL DATA
**F** - DONNÉES TECHNIQUES
**AR** - البيانات الفنية
**DE** - TECHNISCHE DATEN
**RU** - ТЕХНИЧЕСКИЕ ДАННЫЕ
**PT** - DADOS TÉCNICOS
**SRB** - TEHNIČKI PODACI
**CZ** - TECHNICKÁ DATA
**RO** - DATE TEHNICE
**PL** - DANE TECHNICZNE
**GR** - ΤΕΧΝΙΚΑ ΣΤΟΙΧΕΙΑ
**UA** - ТЕХНІЧНІ ДАНІ
**SI** - TEHNIČNI PODATKI
**ES** - DATOS TÉCNICOS
**BG** - ТЕХНИЧЕСКИ ДАННИ

| | |
|---|---|
| | 115 / 230 V ± 15% 50/60 Hz |
| | 1ph. - 16 A max. |
| | IP 65 |
| | 1 MPa (10 bar) max. |
| | 5 ÷ 45 °C. |
| | -10 ÷ 50 °C RH < 95 % |
| | -10 ÷ 70 °C RH < 95 % |
| | ≤ 12A 0 ÷ 45 °C RH < 85 %<br>> 12A 0 ÷ 35 °C RH < 85 % |
| KG | **G 1"** 0,85 kg / **G 1"1/4** 0,86 kg |
| EN 60730 | ACTION TYPE: 1<br>POLLUTION DEGREE: III<br>OVERVOLTAGE CATEGORY: III<br>BALL PRESSURE TEST: 85°C |

20

**IT** - MESSA FUORI SERVIZIO - PERIODI DI INATTIVITA'
**EN** - DECOMMISSIONING - PERIODS OF NON-USE
**F** - MISE HORS SERVICE - PÉRIODES D'INACTIVITÉ
**AR** - إخراج المضخة من الخدمة - فترات التوقف عن الاستخدام
**DE** - AUSSERBETRIEBNAHME - ZEITWEILIGE STILLLEGUNG
**RU** - ВЫВОД ИЗ ЭКСПЛУАТАЦИИ - ПЕРИОДЫ ПРОСТОЯ
**PT** - COLOCAÇÃO FORA DE SERVIÇO - PERÍODOS DE INATIVIDADE
**SRB** - STAVLJANJE VAN UPOTREBE – PERIODI NEAKTIVNOSTI
**CZ** - UVEDENÍ MIMO PROVOZ - OBDOBÍ NEČINNOSTI
**RO** - SCOATERE DIN FUNCŢIUNE - PERIOADE DE NEUTILIZARE
**PL** - WYCOFANIE Z EKSPLOATACJI - OKRES BEZCZYNNOŚCI
**GR** - ΘΕΣΗ ΕΚΤΟΣ ΛΕΙΤΟΥΡΓΙΑΣ - ΠΕΡΙΟΔΟΙ ΕΚΤΟΣ ΛΕΙΤΟΥΡΓΙΑΣ
**UA** - ВИВЕДЕННЯ З ЕКСПЛУАТАЦІЇ - ПЕРІОДИ НЕВИКОРИСТАННЯ
**ES** - PUESTA FUERA DE SERVICIO - PERÍODOS DE INACTIVIDAD
**SI** - PRENEHANJE UPORABE - OBDOBJA NEDELOVANJA
**BG** - ПРЕСТОЙ - ДЪЛЪГ ПЕРИОД БЕЗ ИЗПОЛЗВАНЕ

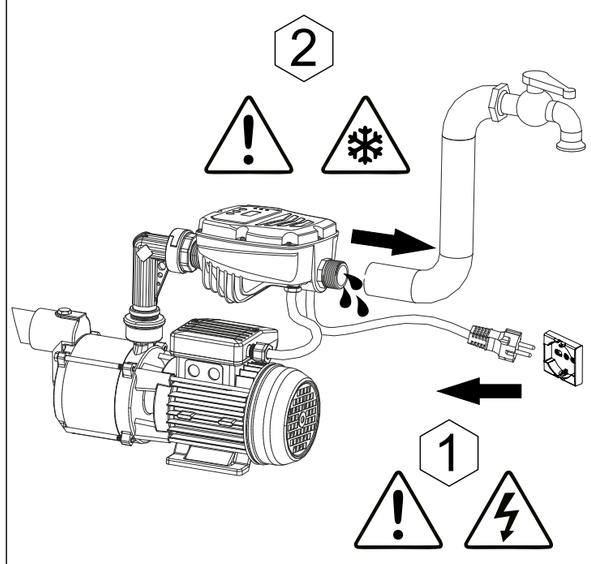


21